Electrolux PROFESSIONAL

Modularna horizontalna linija thermaline 90 - puni modul samostojeća žarna ploča, 1 -strana, V=800

STAVKA #:

MODEL #

NAZIV #

SIS #

AIA #



589554 (MCHBFAHDAO)	Električna žarna ploča s glatkom kromiranom pločom, upravljanje s jedne strane
589562 (MCHDFAHDAO)	Električna žarna ploča s rebrastom kromiranom pločom, upravljanje s jedne strane

Kratke specifikacije

Br. stavke:

Jedinica izrađena u skladu s DIN 18860_2 s gornjim "nosom" od 20 mm i postoljem s udubljenjem od 70 mm. Unutarnji okvir za robusnu čvrstoću od nehrđajućeg čelika. 2 mm radna ploha u 1.4301 (AISI 304). Konstrukcija ravne površine, lako se čisti. THERMODUL sustav spajanja omogućuje bešavnu radnu plohu kada su jedinice spojene i izbjegava prodiranje nečistoća. Kromirana površina za kuhanje od mekog čelika s neprijanjajućp, završnom obradom za optimalnu pripremu. Powerblock sustav grijanja za optimalnu raspodjelu temperature. Veliki odvodni otvor omogućuje odvod sokova od kuhanja u veliku ladicu za skupljanje tekućina. Zaštita od pregrijavanja isključuje napajanje u slučaju pregrijavanja. Funkcija pripravnosti štedi energiju i brzo obnavlja maksimalnu snagu. Metalne ručice s ugrađenim higijenskim silikonskim "soft" gripom omogućuju lakše rukovanje i čišćenje.
IPX5 certifikat vodootpornosti.
Konfiguracija: Samostojeći, Jednostrano upravljanje.

Glavne značajke

- Mogućnost izbora jedne ili dvije zone grijanja. Indikatorska lampica pokazuje radno stanje svake zone.
- Velika rupa za odvod na površini za pripremu omogućava odvod ostataka masnoće iz hrane u veliki spremnik ispod površine pripreme.
- Zaštita od pregrijavanja: temperaturni senzor isključuje napon u slučaju pregrijavanja.
- Trostrano povišenje od nehrđajućeg čelika.
- Jedinica ima odvojene kontrole za svaku polovicu površine pripreme.
- Svi važni dijelovi su lako dostupni sa prednje strane.
- Sustav prijanjanja između uređaja THERMODUL spoj neomogućuje dostup prljavštine do suštinskih dijelova uređaja te pojednostavnjuje micanje uređaja uslijed zamjene ili servisa.
- Metalni regulatori sa higijenskom oblogom "soft" (nježan) dodir za jednostavno rukovanje i čišćenje. Specijalni dizajn regulatora onemogućava dostup prljavštine ili tekuće do vitalnih dijelova uređaja.
- Veliki, lako vidljivi digitalni displej za prikaz temperature i razine snage, proizveden je od temperiranog stakla kako bi bio otporan na grijanje i kemikalije.
- Powerblock sustav grijanja za optimalnu distribuciju temperature.

Konstrukcija

- Radna ploha 2mm u od nehrđajućeg čelika 1.4301 (AISI 304).
- Uređaj izrađen u skladu sa normama DIN 18860_2 sa 20mm okapnice i 70mm sokla.
- Ravna radna ploha sa minimalnim mogućim zonama nečistoća za jednostavno čišćenje cjelokupne površine.
- Površina pripreme u kromiranom mekom čellku sa obradom protiv prijanjanja za savršene rezultate grilanja.
- Unutarnji okvir za robusnu čvrstoću od nehrđajućeg čelika.
- Žarna ploča u cjelosti glatka ili u cjelosti rebrasta.
- Zaštita od vode IPX5.

Održivost

- Pozicija "pauze- stand by" za uštedu energiju i brzu rekuperaciju maksimalne snage.

ODOBRENJE:

Opcijska dodatna oprema

- Set za spoj, 900 mm PNC 912502 ❑
- Bočni panel od nehrđajućeg čelika, 900x800mm, samostojeći PNC 912511 ❑
- Polica za porcioniranje, 800mm širina PNC 912526 ❑
- Polica za porcioniranje, 800mm širina PNC 912556 ❑
- Konzolna polica 300x900mm PNC 912581 ❑
- Konzolna polica 400x900mm PNC 912582 ❑
- Fiksna bočna polica, 200x900 mm PNC 912589 ❑
- Fiksna bočna polica, 300x900 mm PNC 912590 ❑
- Fiksna bočna polica, 400x900mm PNC 912591 ❑
- Prednji sokl od nehrđajućeg čelika, širina 800mm PNC 912598 ❑
- Bočni sokl od nehrđajućeg čelika, lijevi i desni, samostojeći, 900mm širina PNC 912621 ❑
- Bočni sokl od nehrđajućeg čelika, lijevi i desni, leđa na leđa, 1810 mm širina PNC 912627 ❑
- Sokl od nehrđajućeg čelika, samostojeći, 800 mm širina PNC 912920 ❑
- Set za spoj vodilica: modular 90 (na lijevo) za ProThermetic samopodizajuća (na desno), ProThermetic stacionarna (na lijevo) za ProThermetic samopodizajuća (na desno) PNC 912975 ❑
- Set za spoj vodilica: modular 90 (na desno) za ProThermetic samopodizajuća (na lijevo), ProThermetic stacionarna (na desno) za ProThermetic samopodizajuća (na lijevo) PNC 912976 ❑
- Završni set, flush instalacija, lijevo PNC 913111 ❑
- Završni set, flush instalacija, desno PNC 913112 ❑
- Završni set (12,5mm) za ThermaLine 90 liniju, lijevo PNC 913202 ❑
- Završni set (12,5 mm) za ThermaLine 90 jedinica, desno PNC 913203 ❑
- Bočni panel od nehrđajućeg čelika, lijevi, v=800mm, flush PNC 913224 ❑
- Bočni panel od nehrđajućeg čelika, lijevi, V=800mm, flush PNC 913225 ❑
- T- spoj vodilice za instaciju leđa na leđa, bez povišenja, 2000mm PNC 913227 ❑
- Profil umetak d=900 PNC 913232 ❑
- Perforirana polica za grijane ormariće i postolja ormariće (rukovanje s jedne strane TL 80-85-90 i rukovanje s obje strane TL80) PNC 913234 ❑
- Optimizator energije, set 24A – tvornički ugrađeno PNC 913246 ❑
- Završni set, (12,5mm), za leđa na leđa instalaciju, lijevo PNC 913251 ❑
- Završni set (12,5mm), za leđa na leđa instalaciju, desno PNC 913252 ❑
- Završni set, flush, za instalacije leđa na leđa, lijevo PNC 913255 ❑
- Završni set, flush, za instalacije leđa na leđa, desno PNC 913256 ❑
- Bočni panel pojačanja, samo u kombinaciji sa bočnom policom, za samostojeće uređaje PNC 913259 ❑
- Bočni panel pojačanja, samo u kombinaciji sa bočnom policom, za instalaciju leđa na leđa, lijevo PNC 913277 ❑
- Bočni panel pojačanja, samo u kombinaciji sa bočnom policom, za instalaciju leđa na leđa, desno PNC 913278 ❑
- Učvršćenje police za TL 80-85-90 rukovanje s jedne strane, TL80 rukovanje s obje strane PNC 913281 ❑
- Filter širina 800mm, ThermaLine 80/85/90 PNC 913665 ❑
- Pregradna ploča od nehrđajućeg čelika, 900x800 mm, (koristi se isključivo između Electrolux Professional Thermaline Modular 90 i Thermaline C90) PNC 913673 ❑
- Glavni prekidač 25A, (tvornički) PNC 913676 ❑
- Bočna stranica od nehrđajućeg čelika, 900x800 mm, flush spoj (koristiti isključivo uza zid, uz nišu i između Electrolux Professional Thermaline i ProThermetic uređaja i vanjskih uređaja – pod uvjetom da su barem istih dimenzija) PNC 913689 ❑

Modularna horizontalna linija thermaline 90 - puni modul samostojeća žarna ploča, 1 -strana, V=800

Električki

Napon napajanja:	400 V/3N ph/50/60 Hz
Ukupna snaga:	15.3 kW

Ključne informacije:

Dubina površine kuhanja:	615 mm
Širina površine kuhanja:	700 mm
Radna tempertura MIN:	80 °C
Radna temperatura MAKS:	280 °C
Vanjske dimenzije, širina:	800 mm
Vanjske dimenzije, dubina:	900 mm
Vanjske dimenzije, visina:	800 mm
Dimenzija utora za odlaganje (širina):	580 mm
Dimenzije utora za odlaganje (visina):	330 mm
Dimenzije utora za odlaganje (dubina):	740 mm
Neto težina:	150 kg
Konfiguracija:	Na postolju;Pristup s jedne strane
Vrsta površine za kuhanje:	
589554 (MCHBFAHDAO)	Ravna
589562 (MCHDFAHDAO)	Rebrasto/a
Površina za kuhanje - materijal:	Chromium Plated mild steel mirror

Održivost

Potrošnja struje:	22.1 Amps

Modularna horizontalna linija thermaline 90 - puni modul samostojeća žarna ploča, 1 -strana, V=800

Prednja/e

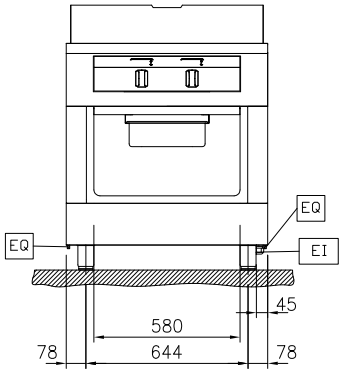

Bočna/o

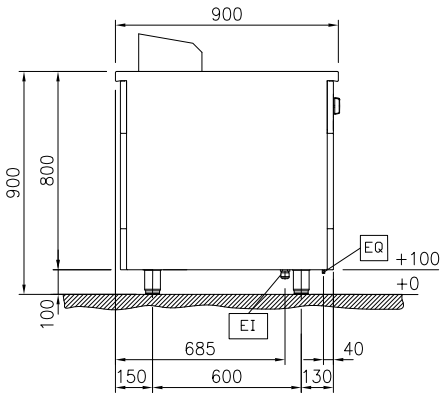

EI = Električki priključak
EQ = Ekvipotencijalni vijak

Gornja/e

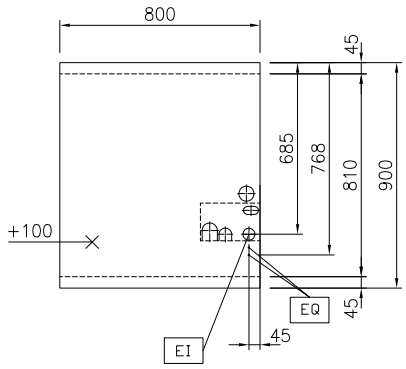

Prednja/e

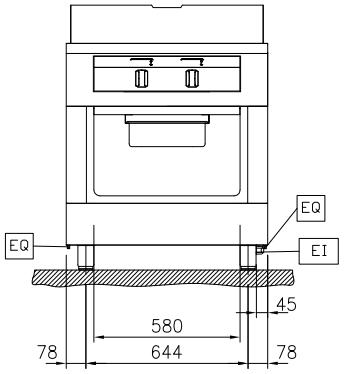

Bočna/o

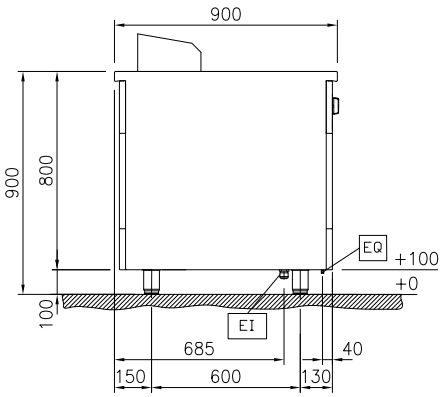

EI = Električki priključak
EQ = Ekvipotencijalni vijak

Gornja/e

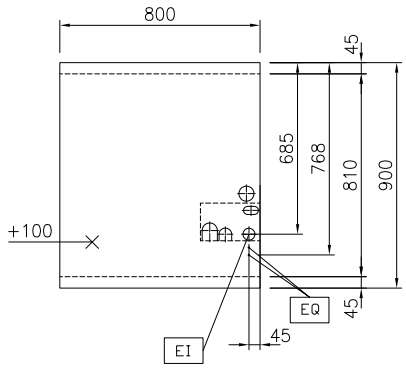

Tvrtka zadržava pravo promjene bez prethodne najave.
Sve informacije bile su točne u vrijeme tiskanja.

2026.11.20